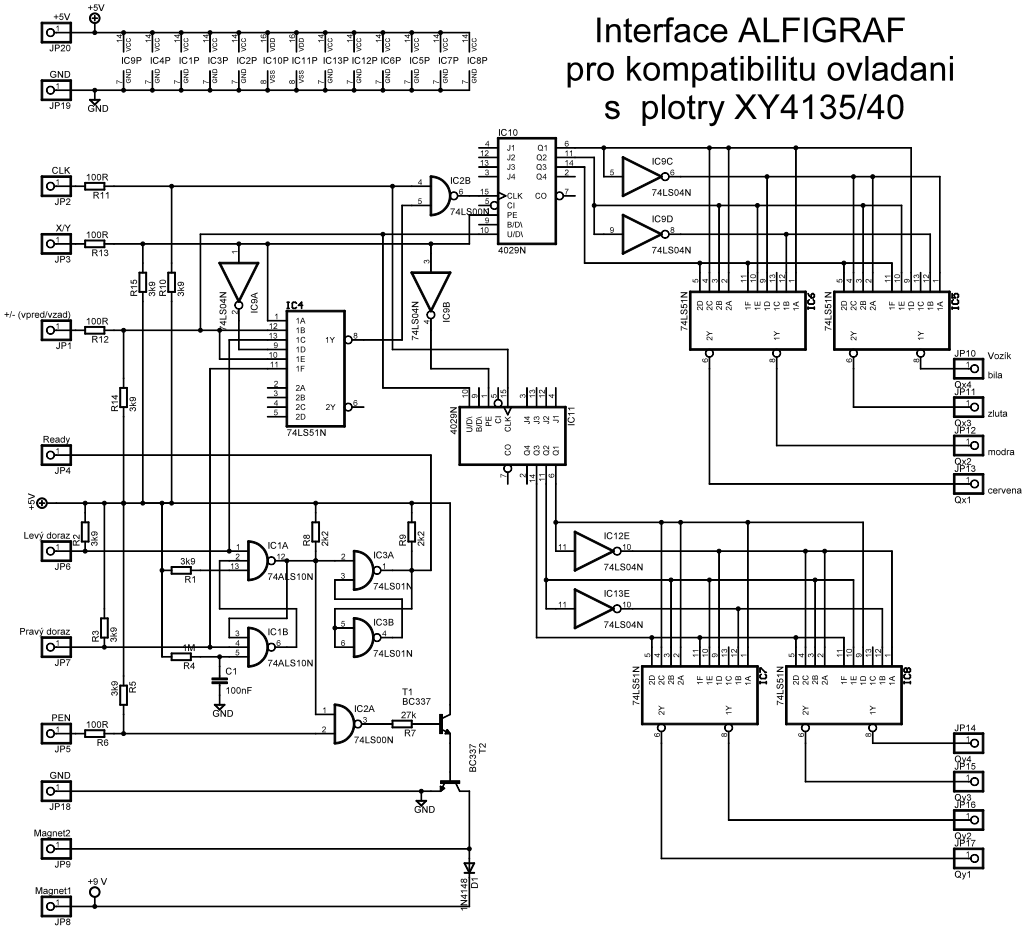Interface ALFIGRAF
pro kompatibilitu ovladani
s plotry XY4135/40